PRZEKRÓJ A-A

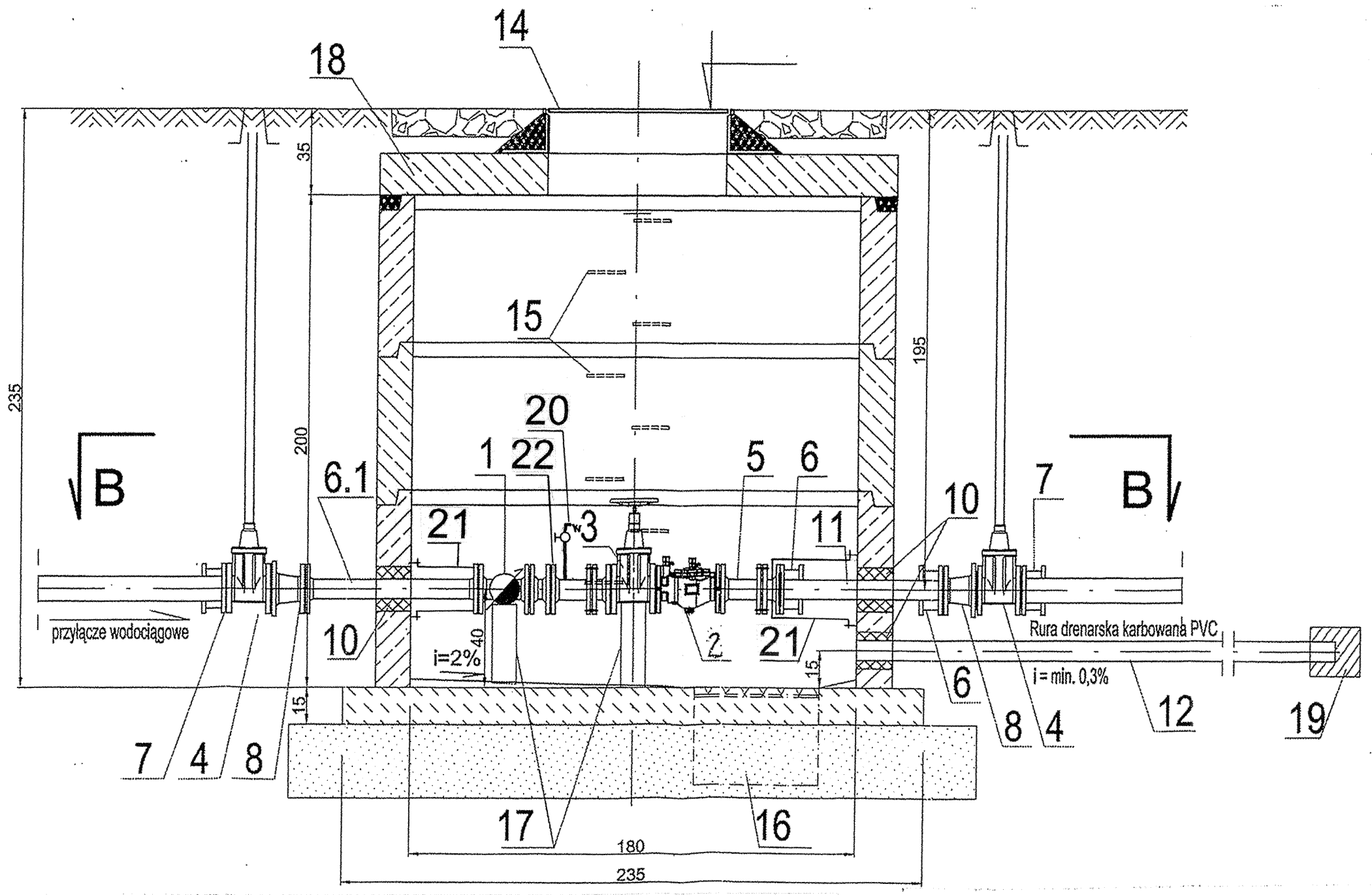

PRZEKRÓJ B-B

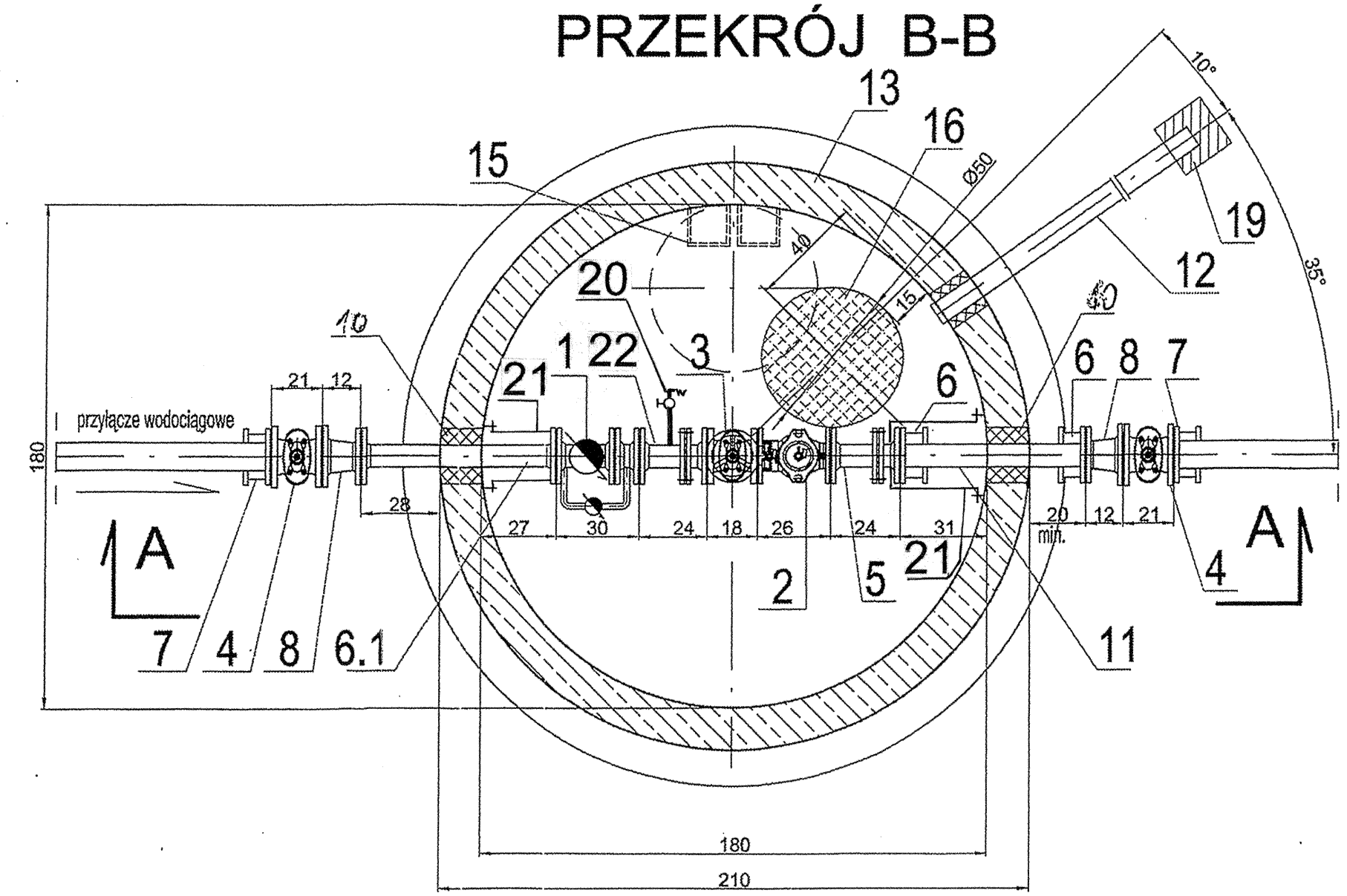

STUDNIA WODOMIERZOWA
skala 1:20

Oznaczenia

Nr	Wyszczególnienie	Ilość
1.	Wodomierz sprzężony dn. 150/40mm	szt.1
2.	Zawór antyskażeniowy dn. 150mm	szt.1
3.	Zasuwa kołnierzowa do zabudowy krótkiej z kółkiem ręcznym dn. 150mm	szt.1
4.	Zasuwa kołnierzowa dn. 200mm z obudową i skrzynka uliczną	szt.2
5.	Kompensator kołnierzowy K dn. 150mm L=230-350mm	szt.1
6.1	Króciec dwukołnierzowy FF dn. 150mm L=700mm	szt.1
6.	Łącznik rurowo-kołnierzowy ŁKR dn. 150mm	szt.2
7.	Łącznik rurowo-kołnierzowy ŁKR dn. 200mm	szt.2
8.	Zwężka dwukołnierzowa FFK dn. 200/150mm	szt.2
10.	Przejście szczelne dla rur dn. 150mm	szt.3
11.	Rura z żeliwa sferoidalnego L=1,0m	szt.1
12.	Rura drenarska z włóknem kokosowym PVC dn. 80mm L=2,5m	-
13.	Studnia dn. 1800mm z kręgów żelbetowych	szt.1
14.	Właz żeliwny dn. 600mm wentylowany z zamknięciem	szt.1
15.	Stopnie złazowe z powłoka ochronną	-
16.	Zagłębienie na odcieki dn 50mm dla pompy przenośnej	szt.1
17.	Podpórki betonowe	szt. 2
18.	Płyta pokrywowa, żelbetowa drogowa	szt. 1
19.	Korek betonowy	-
20	Odejście z zaworem kulowym dn. 15mm	1
21	Obejma stabilizacyjna	2
22	Króciec dwukołnierzowy FF dn. 150mm L=30cm	1

Uwagi:
- wnętrze studni zabezpieczyć powłoką malarską z żywicą epoksydową
- Armatura winna posiadać certyfikat GSK-RAL

- rurę drenażową obsypać wkoło warstwą żwiru
  o grubości 20 cm z każdej strony i zakończyć korkiem betonowym

Projektowanie i Nadzory Wod-Kan mgr inż. Jan Kretkowski ul. Miodowa 3, Mała Nieszawka, 87-103 Toruń			
Obiekt: **Budowa sieci wodociągowej w m. Cierpice (dz. nr 2262, 240/1, 2270, 2271, 575/1, 78/9, 574, 2078/10) gm. Wielka Nieszawka..**			
Nazwa rys.	**Studnia wodomierzowa**		
Inwestor:	**Gmina Wielka Nieszawka ul. Toruńska 12, 87-165 Cierpice**		
Projektant:	**mgr inż. Jan Kretkowski**	**upr. UAN-VI/8346/11/TO/88** w spec. instalacyjno – inżynieryjnej	
Sprawdzający:	**mgr inż. Bartosz Kretkowski**	**upr. KUP/0050/POOS/05** w spec. instalacyjnej	
Data: 10.2013r		**Skala**	**Rys. nr 13**