EKRAN OSŁONY PRZECIWPORAŻENIOWEJ

WIDOK 1:10

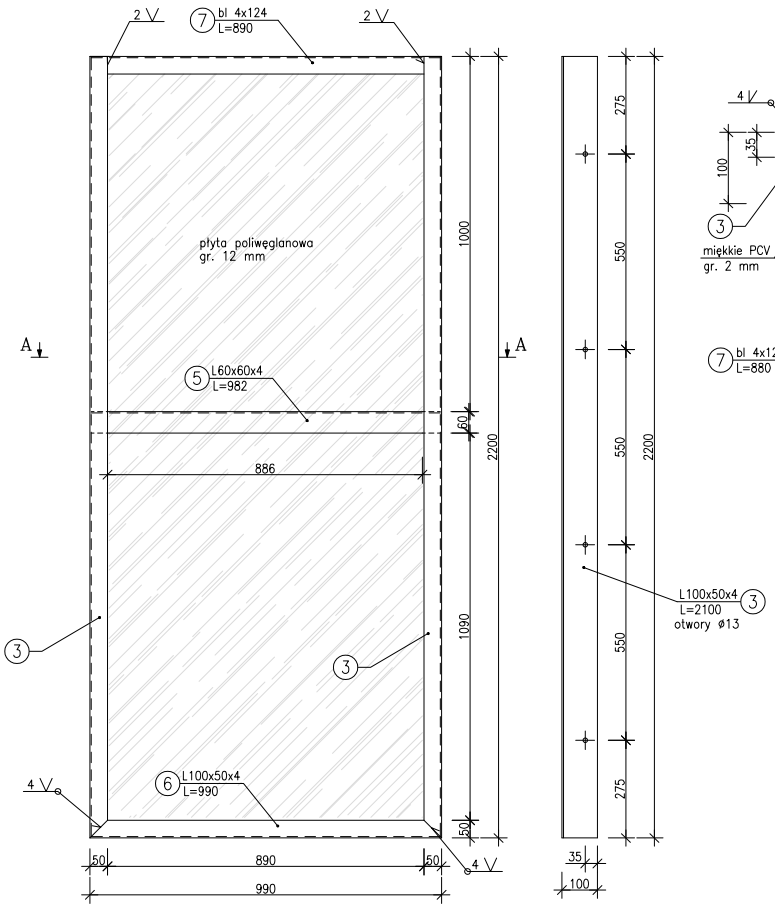

A–A
1:5

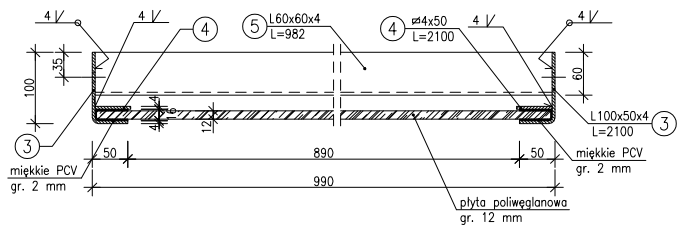

1:5

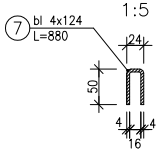

ZESTAWIENIE STALI

NUMER ELEMENTU	NAZWA ELEMENTU	DŁUGOŚĆ [mm]	GATUNEK STALI	LICZBA SZTUK	DŁ. RAZEM [m]	MASA JEDN [kg/m]	MASA 1 ELEM [kg]	MASA RAZEM [kg]
3	Lz 100x50x4	2200	St3SX	2	4.40	4.46	9.81	19.62
4a	ø 4x50	990	St3SX	1	0.99	1.57	1.55	1.55
4	ø 4x50	2100	St3SX	2	4.20	1.57	3.3	6.59
5	Lz 60x60x4	982	St3SX	1	0.98	3.52	3.46	3.46
6	Lz 100x50x4	990	St3SX	2	1.98	4.46	4.42	8.83
7	ø 4x124	890	St3SX	1	0.89	3.89	3.47	3.47
	śruby M12	50	St3SX	8			0.058	0.464
OGÓŁEM								43.98
NADDATEK NA SPOINY: 1.8%								0.79
RAZEM:								44.8
WYKONAĆ: x 20								896

STAL St3SX

BIURO PROJEKTÓW BUDOWNICTWA KOMUNALNEGO - Wodociągi i Kanalizacja - Zarządzanie, Konsulting - Spółka z o.o. w Bydgoszczy			
Obiekt Przebudowa wiaduktu w ciągu drogi Dybowo - Jarki km 1+200 nad linią kolejową PKP Kutno - Piła w km 121+010 w mieście Cierpice	KONSTR.	PB/PW	Bd 4291
	Branża	Stadium	Nr Zlecenia
	Autor projektu	mgr inż. J. SIUDA upr. bud NB-7210/28/80 w spec. konstr.-inż.	
Przedmiot opracowania OSŁONA PRZECIWPORAŻENIOWA EKRAN	Sprawdził	mgr inż. M. KOSTRZEWA upr. bud KUP/3/POOK/03 w spec. konstr.-budowl.	
	01.2007	1:10 1:5	
	Data	Skala	Nr rysunku